# Scanoffice-Energypac

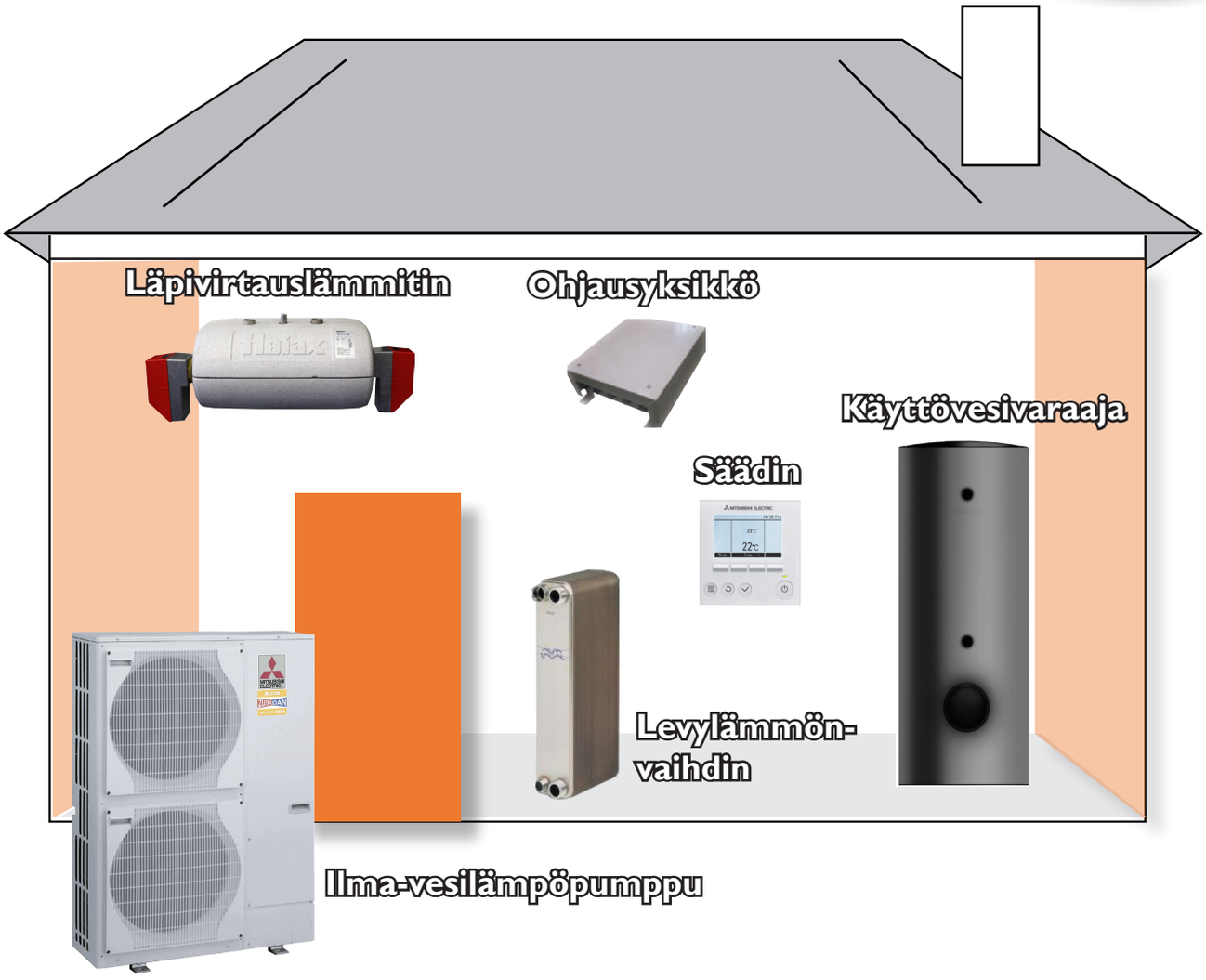


Scanoffice-Energypac lämmitysjärjestelmä on saatavilla lämmitysteholuokkiin 12 kW, 14,5 kW ja 16 kW.

Scanoffice-Energypac on täydellinen energiatehokas lämmitysjärjestelmä suuren omakotitalon tarpeisiin, jossa on vesikiertoinen lämmönjako.

Laitteistokokonaisuus on kiinteistön päälämmönlähde, eikä tarvitse tuekseen muita lämmönlähteitä.

Scanoffice-Energypac lämmitysjärjestelmä on helppo asentaa saneerauskohteessa ja se vie varsin vähän tilaa. Laitteiston lämpöä tuottava ulkoyksikkö sijoitetaan rakennuksen ulkopuolelle seinustalle.

Lämmitysjärjestelmä koostuu ilma-vesilämpöpumpusta, laitteiston ohjausyksiköstä, läpivirtauslämmittimestä, levylämmönvaihtimesta sekä käyttövesivaraajasta.

SCANOFFICE
*Ilman muuta*

**Valtuutetut jälleenmyyjät osoitteessa www.scanoffice.fi.**

# Laitteistokokoonpano:

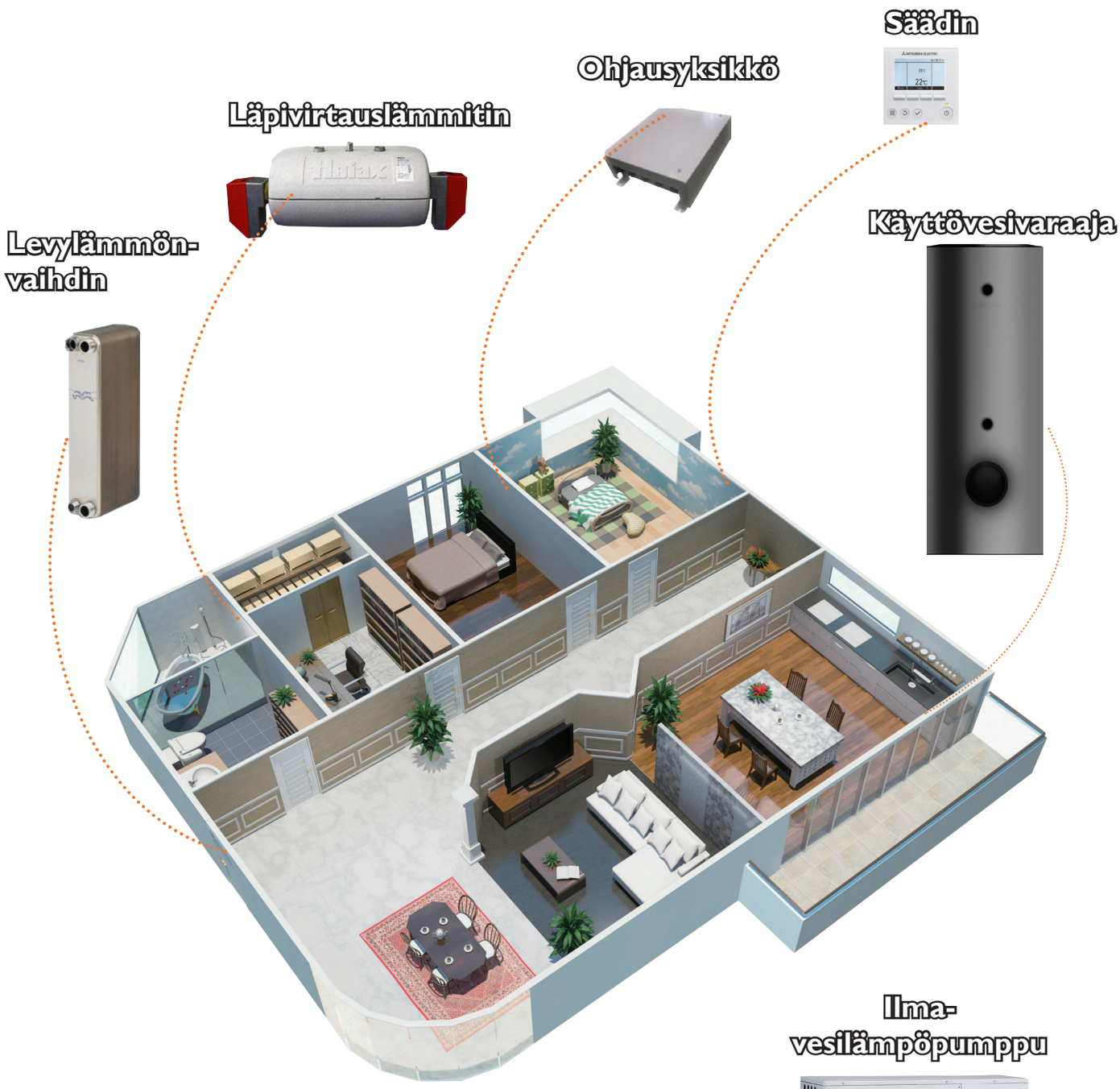


Ilma-
vesilämpöpumppu

Scanoffice Energypac lämmitysjärjestelmä on saatavilla lämmitysteholuokkiin 12 kW, 14,5 kW ja 16 kW. Ammattitaitoinen Scanoffice jälleenmyyjäsi asentaa järjestelmän ”avaimet käteen” periaatteella. Scanoffice-Energypac on pitkäaikainen investointi, joka tuottaa merkittävää rahan säästöä käyttäjälleen. Scanoffice Oy takaa varaosien ja huoltopalvelujn saatavuuden laitteesi koko elinkaaren ajan.

# Periaatekytkentä:

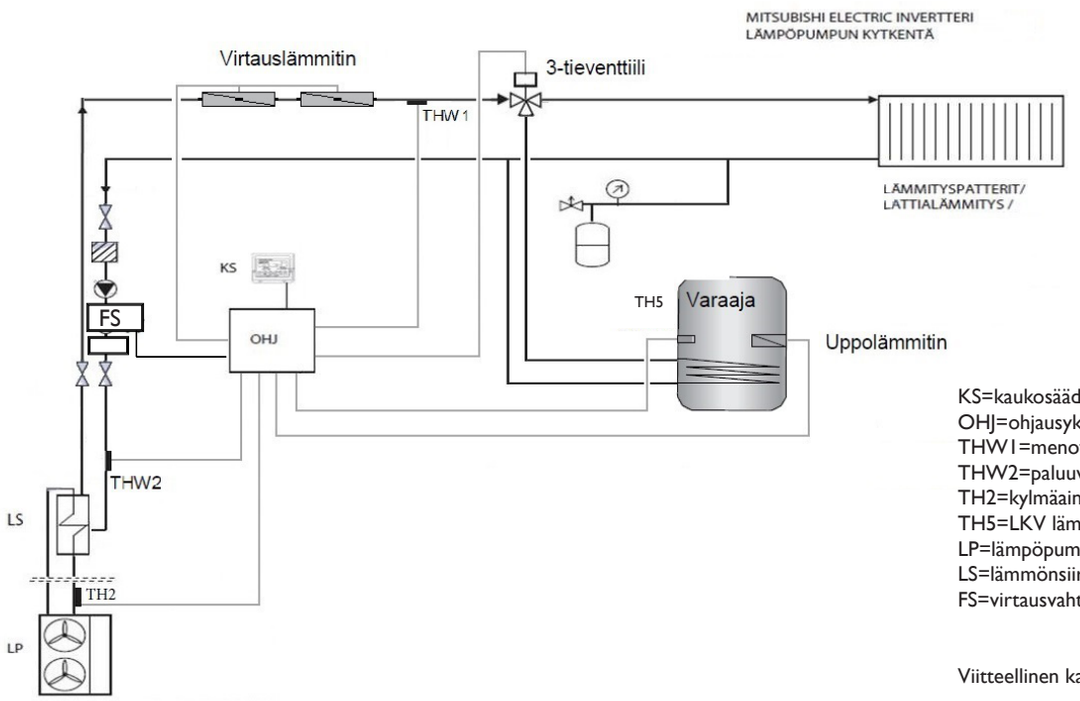


KS=kaukosäädin PAR-W31MAA
OHJ=ohjausyksikkö PAC IF061B
THW1=menoveden lämpötila
THW2=paluuveden lämpötila
TH2=kylmäaineen lämpötila
TH5=LKV lämpötila
LP=lämpöpumppu
LS=lämmönsiirrin
FS=virtausvahti

Viitteellinen kaavio

# Käyttövesivaraaja

| Pos. | Nimitys: | Koko |
|---|---|---|
| 1 | Kylmä vesi | R 1 1/4" SK |
| 2 | Lämmön lataus, meno | R 1 1/4" SK |
| 3 | Käyttöveden kierto | R 3/4" SK |
| 4 | Lämmön lataus, paluu | R 1 1/4" SK |
| 5 | Lämmin vesi | R 1 1/4" UK |
| 6 | Anturitasku, sisähalkaisija | Ø 7mm |
| 7 | Sähkövastusyhde (vain WWS 507) | R 1 1/2" SK |
| 8 | Suoja-anodi | Ø 33m |
| 9 | Puhdistusluukku / Sähkövastusyhde | DN 110 |

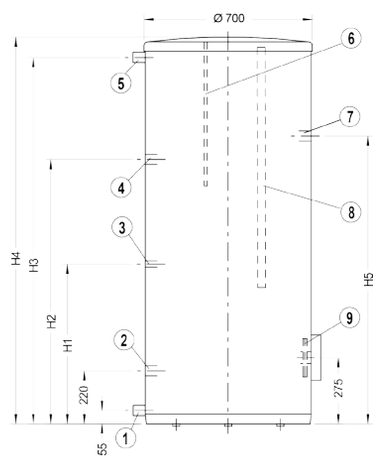


| | H1 | H2 | H3 | H4 | H5 |
|---|---|---|---|---|---|
| WWS 303 | 645 | 829 | 1232 | 1330 | - |
| WWS 405 | 665 | 1100 | 1525 | 1620 | - |
| WWS 507 | 965 | 1414 | 1856 | 1956 | 1480 |

| Nettotilavuus | Latauskieru-kan koko | Paino | Kallistus-pituus |
|---|---|---|---|
| 290 Liter | 3,5 $m^2$ | 135 kg | 1500 |
| 362 Liter | 5,0 $m^2$ | 170 kg | 1780 |
| 432 Liter | 7,0 $m^2$ | 218 kg | 2100 |

# Läpivirtauslämmitin

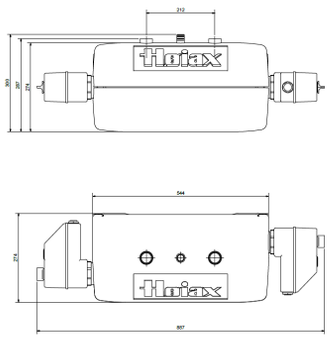


Hoiax läpivirtauslämmitin

- Rosterinen tankki, 15l
- 2 x 1" putkiyhteet, meno ja paluu
- 2 x 2" yhteet vastuksille
- Seinäkiinnitys
- Eristekotelo
- 27 eri vastusvariaatiota

Scanoffice on perustettu vuonna 1984 ja se on Pohjois-Euroopan suurin lämpöpumppujen ja ilmastointilaitteiden maahan-tuonti-ja tukkuliike. Scanoffice toimii kiinteässä yhteistyössä satojen jälleenmyyjien kanssa Suomen, Ruotsin, Norjan ja Tanskan markkinoilla. Yhtiön liikevaihto ylittää 30 miljoonaa euroa ja sen luottoluokitus on jo vuosia ollut AAA. Yhtiön palveluksessa toimii n. 40 henkilöä. Scanoffice Oy:n liiketoiminnan kulmakivi on tinkimätön laatu.

## Tekniset tiedot

Mitsubishi Electric

| Malli Ilma-vesilämpöpumppu | PUHZ-SW100YHA | PUHZ-SHW112YHA |
|---|---|---|
| Lämmitysteho, min-maks (kW) | 5.4 - 14.8 | 5.5 - 14.8 |
| Nimellisteho (kW) | 11.2 | 11.2 |
| Maksimi menoveden lämpötila (°C) | 60 | 60 |
| Lämmönvaihdin, tyyppi | CBH 60-50 | CBH 60-50 |
| COP, lämpökerroin | 4.45 | 4.46 |
| Toiminta-alue (lämpötila) asti | -20 °C | -28 °C |
| Jännite, vaihe/taajuus | 380-415, 3/50 | 380-415, 3/50 |
| Nimellis omakäyttöteho (kW) | 2.51 | 2.51 |
| Sulakkeet (A) | 3 x 16A | 3 x 16A |
| Putkikoot, kylmäaineputket ø (mm) | 3/8" 5/8" | 3/8" 5/8" |
| Lämmönvaihtimen vesiyhde uk | 1" | 1" |
| Tehdastäyttö kylmäaine R410A/kg | 4.6 | 5.5 |
| Hankintaturvatuote | ✓ | ✓ |

HANKINTA-TURVATUOTE

Varmista, että hankkimasi laitteen pakkauksessa ja ulkoyksikössä on Hankintaturvatuote-merkki.

### Ohjausyksikkö

| | |
|---|---|
| Ohjausyksikkö malli | PAC-IF061B-E |
| Kiertovesipumpun käynnistys | 230V:n ohjaussignaali ohjausyksiköltä |
| 3-tieventtiilin ohjaus | 230V:n ohjaussignaali ohjausyksiköltä |
| Lisälämmittimet | 2 kpl 230V:n ohjaussignaalit ohjausyksiköltä ulkoisten lämmönlähteiden käynnistämiseksi |
| Legionellavastus | 230V:n ohjaussignaali ohjausyksiköltä ulkoisen lämmittimen käynnistämiseksi |
| Legionella suojaus | Ohjelmoitava toiminto ohjausyksiköltä |
| Lämpimän käyttöveden tuoton ohj. | Ulkoinen potentiaalivapaa kärkitieto |
| Asetusarvojen muuttaminen | Ohjelmoimalla säätimestä (ulkolämpötilaohjaus) |
| Hälytystieto | 230 V:n signaali ohjausyksiköltä |

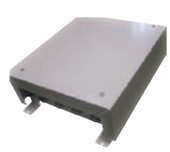

### Ohjausyksikkö PAC-IF061B-E lisävarusteet

| | | |
|---|---|---|
| Langaton kaukosäädin | PAR-WT50R-E | Oheisten lisävarusteiden saatavuuden lisäksi, PAC-IF061B-E mahdollistaa mm. monipump-puohjauksen, enemmän säätömahdollisuuksia ulkopuolisille lämmönlähteille, kahden lämmityspiirin säädön sekä Modbus valmiuden. |
| Langaton vastaanotin | PAR-WR51R-E | |
| Melcloud Wifi -ohjain | PAC-WF010-E | |

**Valtuutetut jälleenmyyjät www.scanoffice.fi.**

Virallinen maahantuoja:

SCANOFFICE
Ilman muuta

Tiilenlyöjänkuja 9 A
01720 Vantaa
Puh. (09) 290 2240
info@scanoffice.fi
www.scanoffice.fi

SCANOFFICE GROUP

**Jälleenmyyjä:**

Oikeus muutoksiin pidätetään

CE